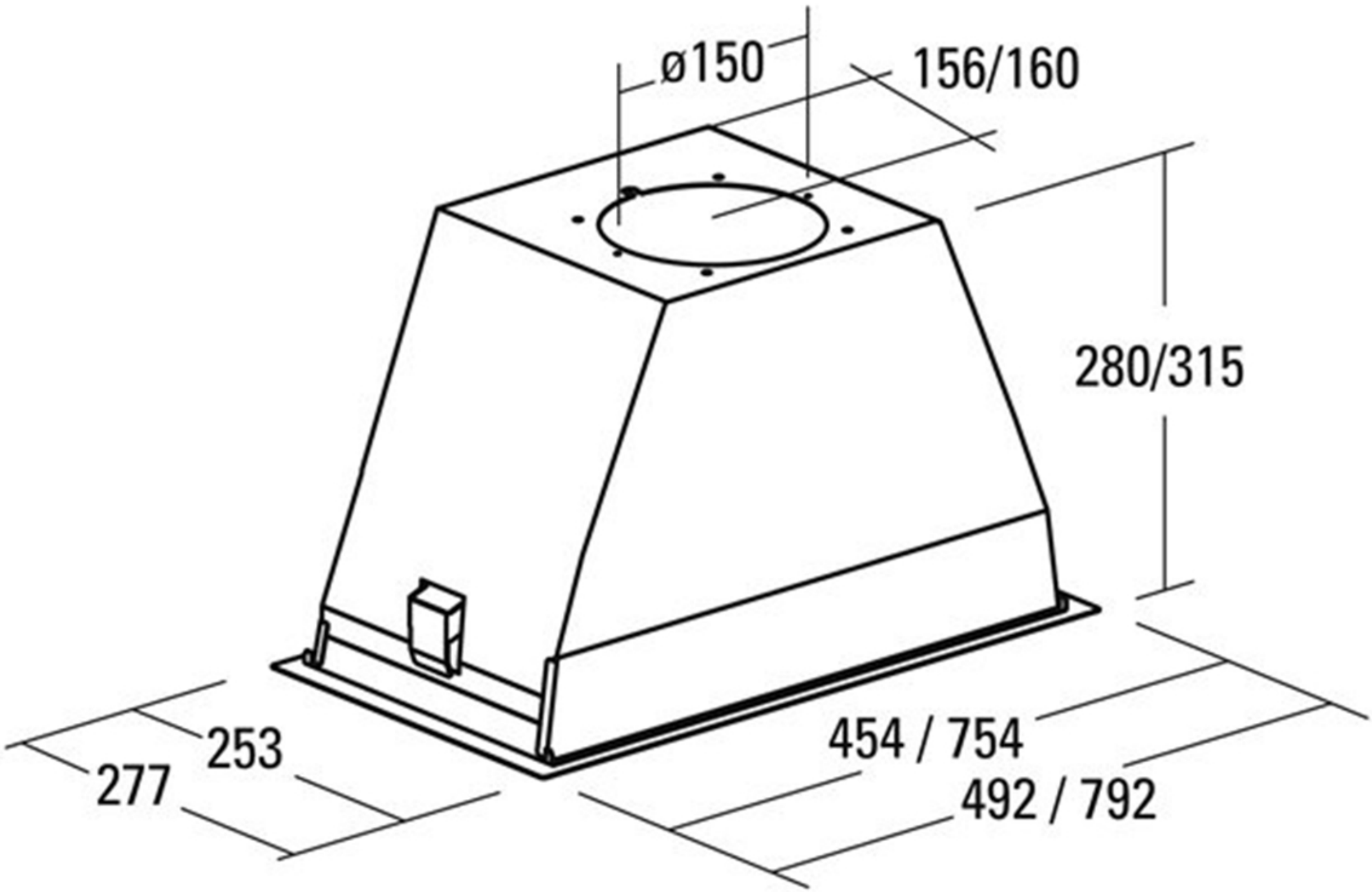
ø150
156/160
280/315
253
277
454 / 754
492 / 792