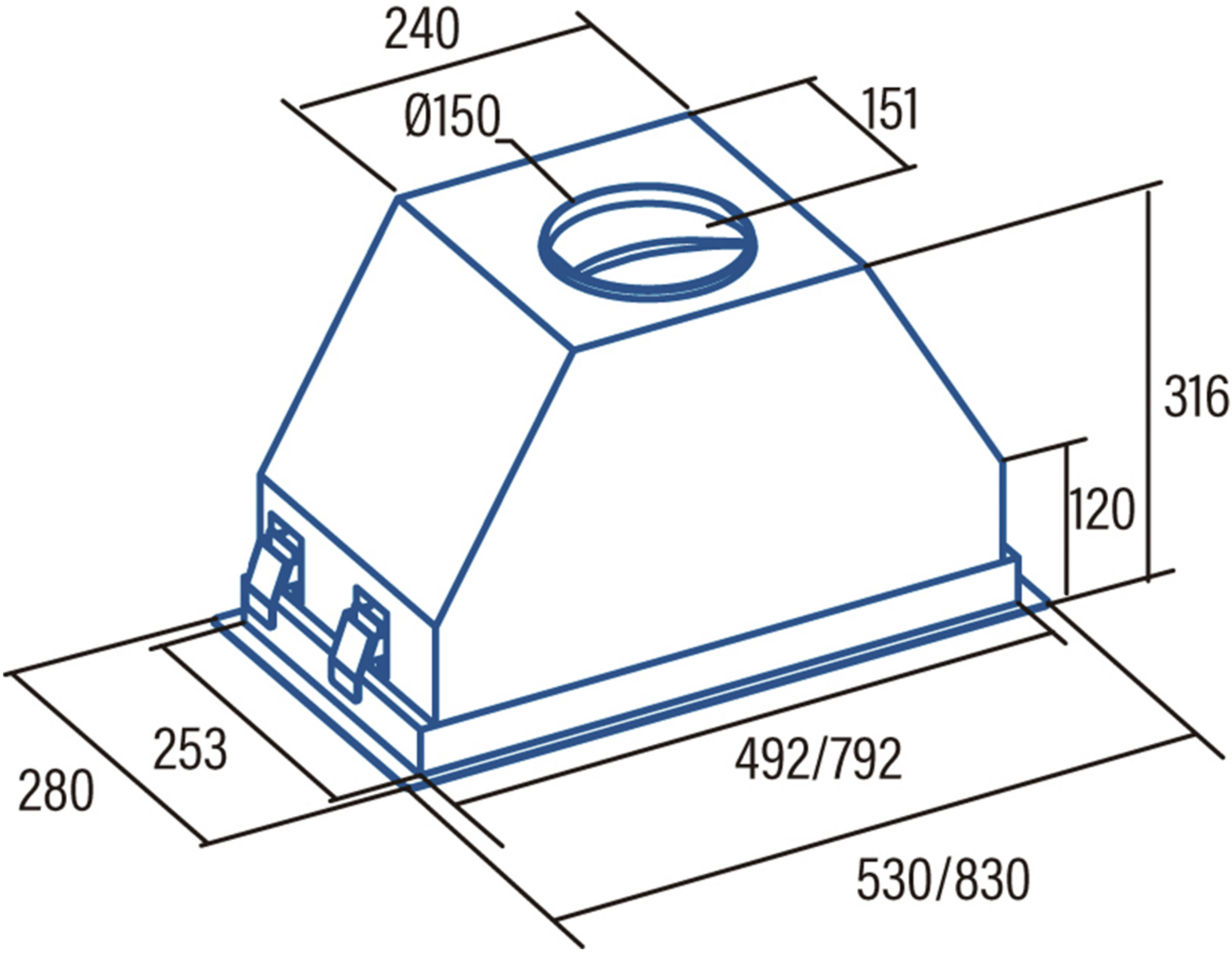
240
Ø150
151
316
120
253
280
492/792
530/830