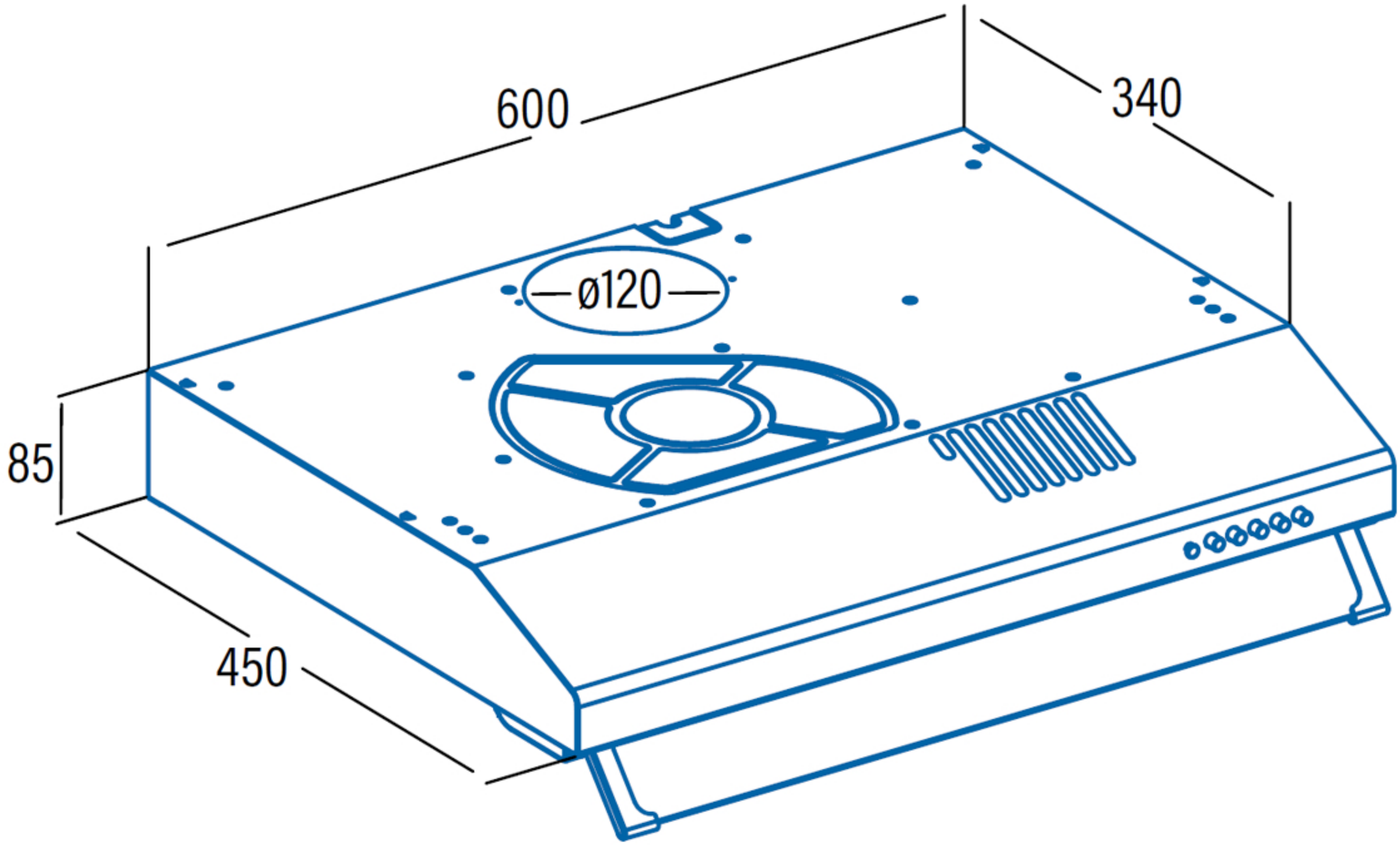
600
340
ø120
85
450