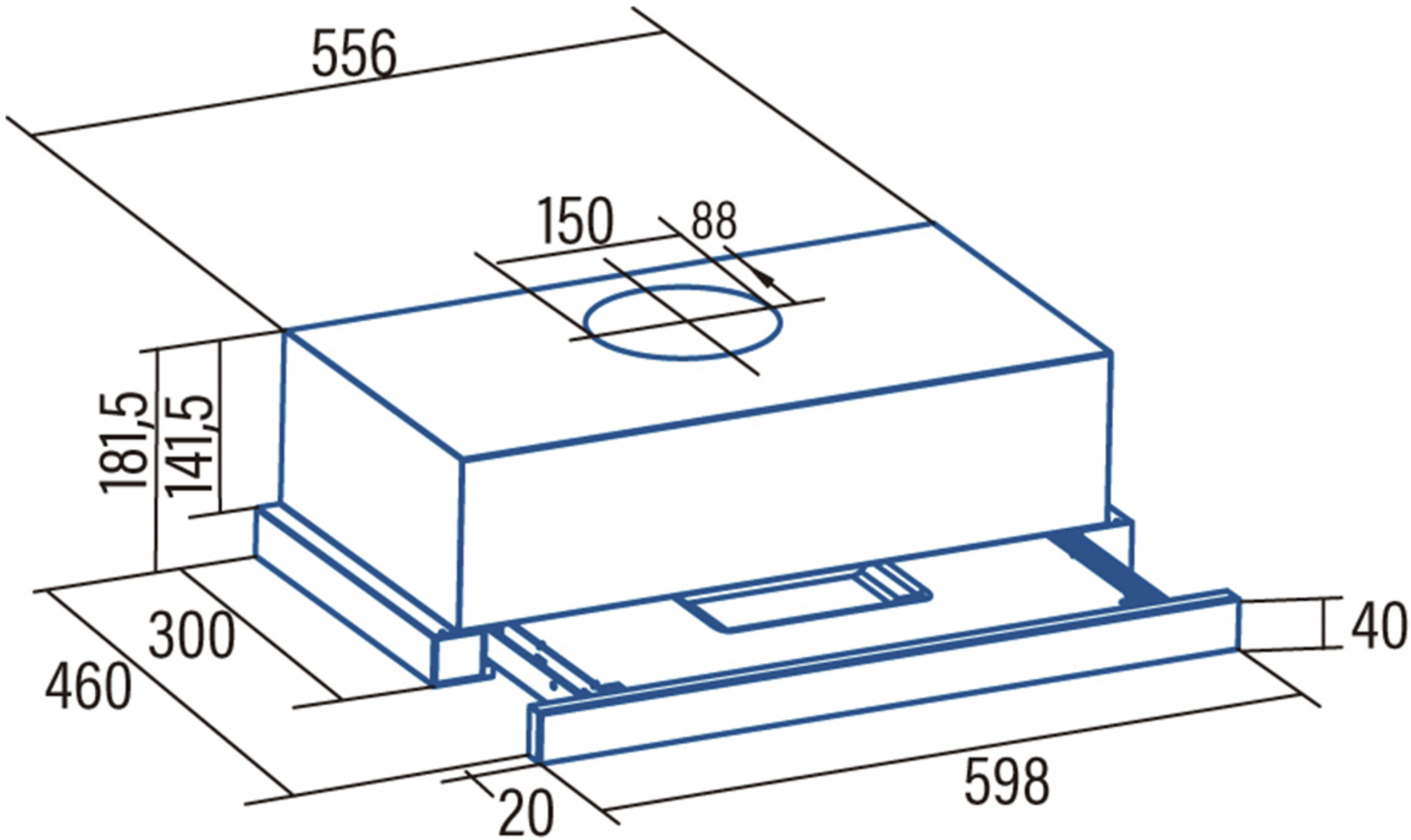
556
150
88
181,5
141,5
300
460
40
20
598